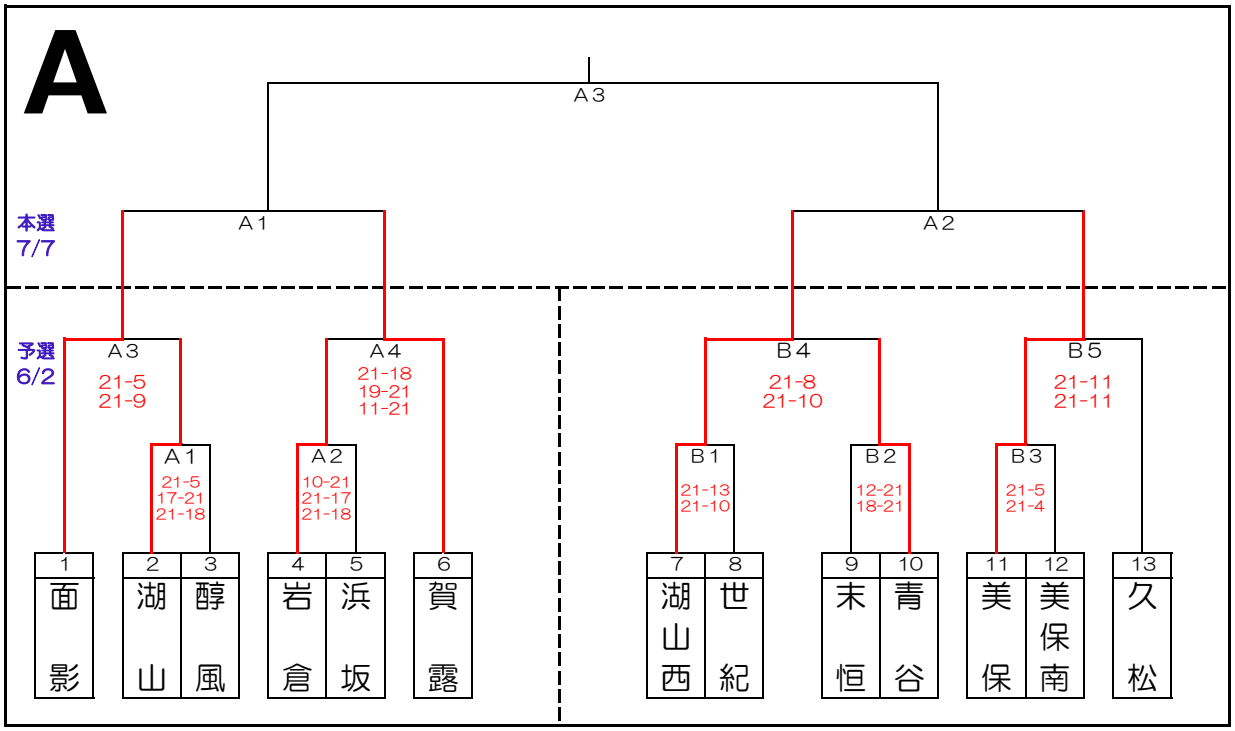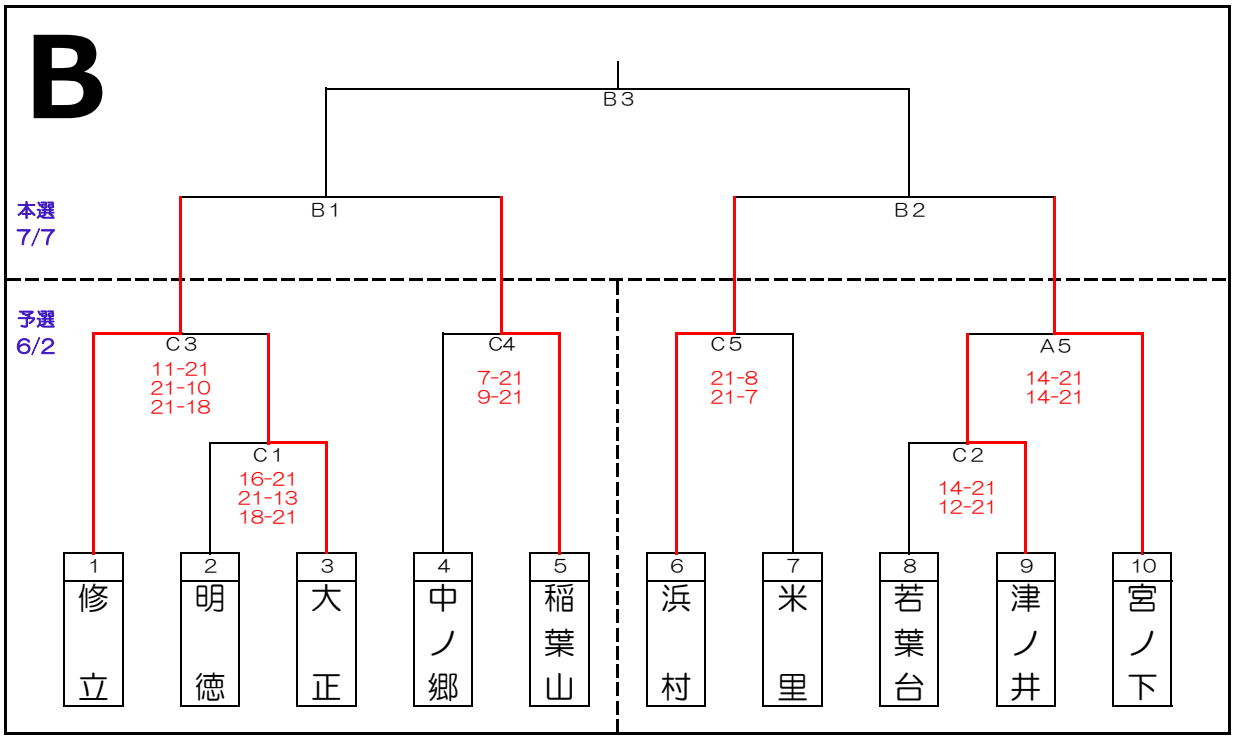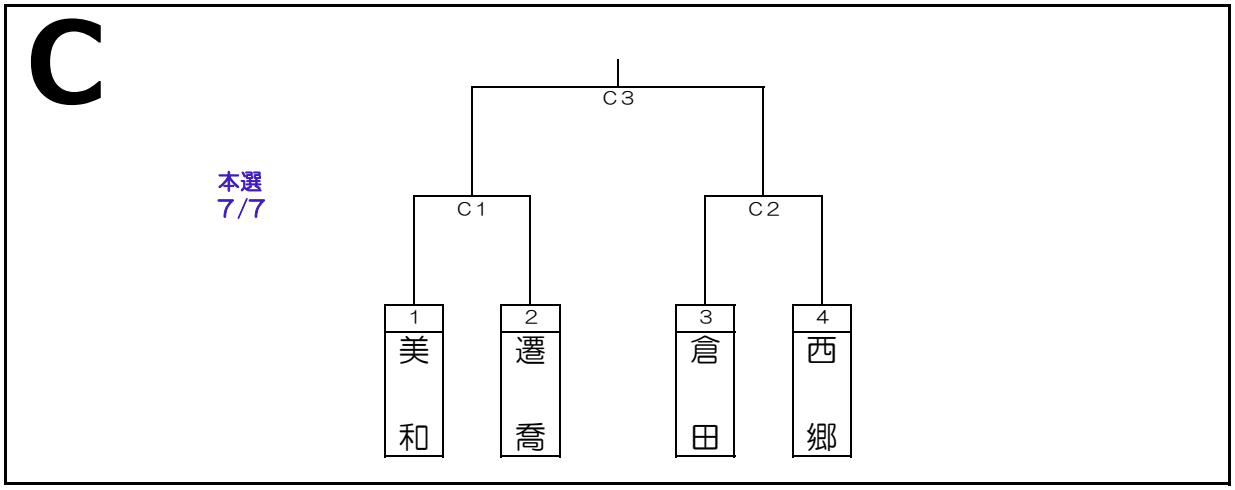第６7回　鳥取市民体育祭　女子バレーボール対戦表